Puertas & Portones Automáticos, S.A. de C.V.
¡Nuestra pasión es la Solución!....

»OPERADOR CORREDIZO DE CREMALLERA 115VAC 500KG MARCA FAAC MOD.740.

Automatismos para cancelas correderas

740
Motorreductor 115V

Peso máx. de la hoja

500 Kg

Velocidad máx.

12 m/min.

Frecuencia de utilización

30%

- Programación simplificada a través de la pantalla y la tarjeta precableada y giratoria.
- Final de carrera magnético.
- Codificador integrado para la inversión ante un obstáculo y una gestión precisa de la apertura y la deceleración.

DIMENSIONES Y CARACTERÍSTICAS TÉCNICAS

Modelo	**740 E Z16 con codificador**
Tensión de alimentación de red	115V/60 Hz
Motor eléctrico	Asíncrono monofásico
Potencia máx.	350 W
Par máx.	18 Nm (*)
Fuerza máx. de empuje	450 N (*)
Relación de reducción	1:25
Anchura máx. hoja	15 m
Velocidad de la hoja	12 m/min
Regulación velocidad y control motor	No
Final de carrera apertura y cierre	Magnético
Piñón	Z16 módulo 4
Codificador	Encoder óptico
Regulación de la fuerza	Mediante tarjeta electrónica
Temperatura ambiente de funcionamiento	-20°C ÷ +55°C
Protección térmica	140°C
Grado de protección	IP44
Peso	10 Kg
Dimensiones (LxPxH)	295 x 181 x 320 mm
Peso máx. de la hoja	500 Kg
Frecuencia de utilización	S3 - 30%
Equipo electrónico	740D incorporada

(*) datos referidos a 230 V~ 50 Hz

V12.22

(229) 288-1552
portonesautomaticos@adsver.com.mx
portonesautomaticos@prodigy.net.mx

RESIDENCIAL COMERCIAL INDUSTRIAL

MEMBER IDA International Door Association

Puertas & Portones Automáticos, S.A. de C.V.
¡Nuestra pasión es la Solución!....

»OPERADOR CORREDIZO DE CREMALLERA 115VAC 500KG MARCA FAAC MOD.740.

MODELOS FAMILIA

Modelo	Código artículo
740 E Z16 con codificador	1097805

ENVASES DE PRESENTACIÓN

740 incluye: un motorreductor electromecánico con equipo electrónico 740D, codificador de seguridad antiaplastamiento, piñón para cremallera, dos llaves de desbloqueo, placa de cimentación, interruptores magnéticos de final de carrera.

EQUIPOS ELECTRÓNICOS

Tarjeta 740D (incorporada al automatismo) Información en la pág. 148
202269

CREMALLERAS

Cremallera galvanizada 30 x 12 mod. 4 fijaciones para soldar incluidas (envase de pres. 4 piezas de 1m)
490122

Cremallera galvanizada 30 x 8 mod. 4 fijaciones para soldar incluidas (envase de pres. 4 piezas de 1m)
490123

Cremallera galvanizada 30 x 12 mod. 4 enganches de fijación mec. incluidos (envase de pres. 4 piezas de 1m)
490124

>>

Cremallera galvanizada 30 x 8 mod. 4 enganches de fijación mec. incluidos (envase de pres. 4 piezas de 1m)
490125

Cremallera de nailon 30 x 20 mod. 4 con alma de acero (caja de 4 unidades de 1 m)♦
490333

Kit 4 tornillos de fijación para atornillar (para combinar con 1 m de 490333-env. de 4 kit)
390178

ALTURAS DE INSTALACIÓN (MM)

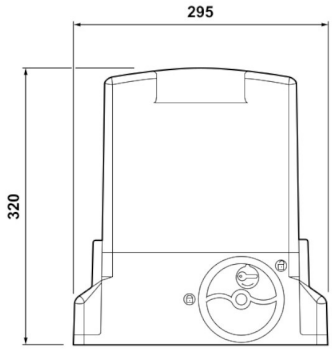

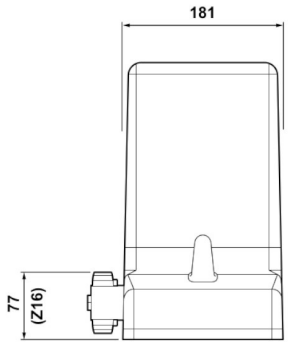

NOTA

♦ Peso máximo de la cancela: 400 kg

Para otras configuraciones, consulte el manual de instrucciones

V12.22

(229) 288-1552
portonesautomaticos@adsver.com.mx
portonesautomaticos@prodigy.net.mx

RESIDENCIAL COMERCIAL INDUSTRIAL

MEMBER IDA International Door Association